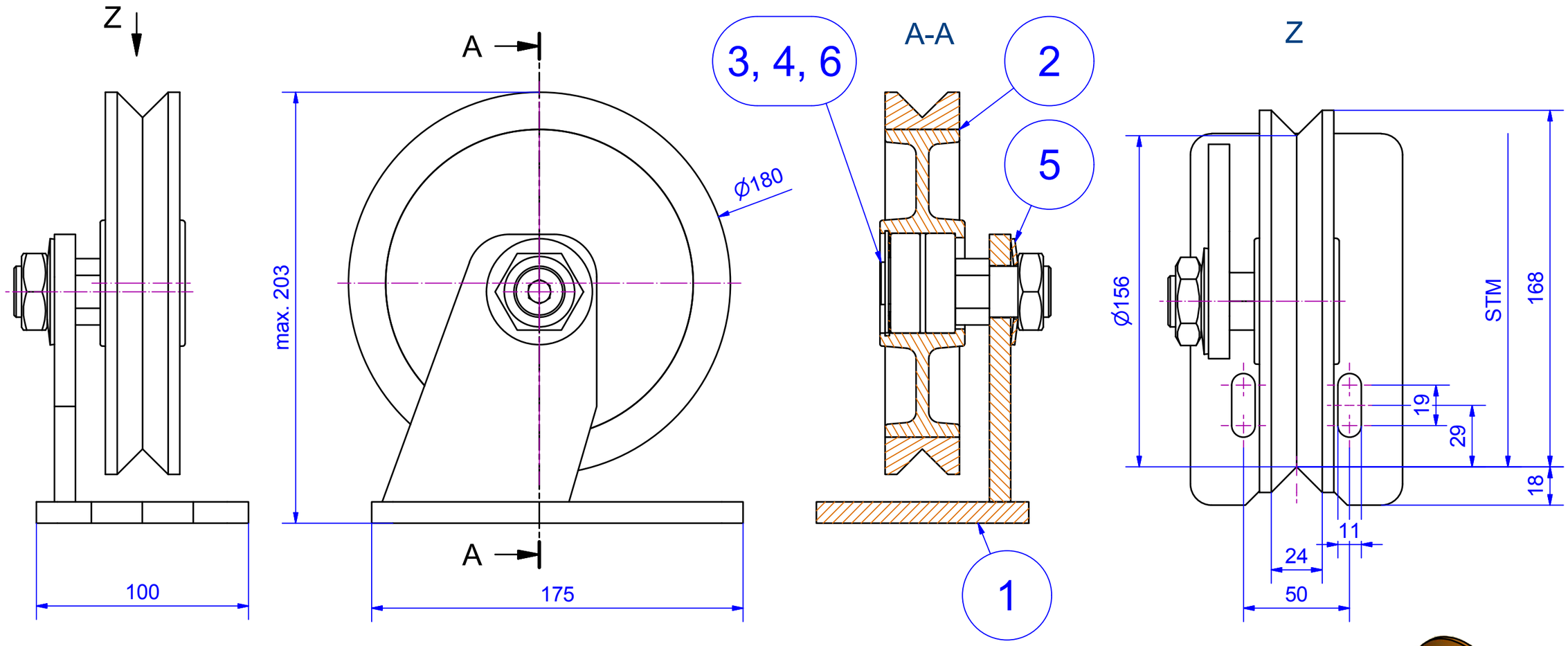

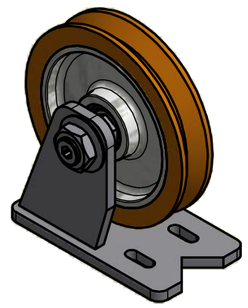

Pos.	Anz.	Identnummer	Beschreibung	Standard	Material
6	1	DIN 439 - M24 x 1,5	Sechskantmutter	DIN 439	Stahl, weich
5	1	3040.050.007	Tellerfeder		Federstahl
4	1	DIN 471 - 20x1,2	Sicherungsringe für Wellen	DIN 471	Stahl, weich
3	1	3040.050.001	Rollenachse 180		1.4301
2	1	3000.180.000VK	Rolle kpl. Ø180 VK		
1	1	3306.010.000	Support RWA 180		

Änd.	kommt vor	Änderungs-Nr.	Änderung	Datum: Gez.	Name	Ges.

Vertraulich, alle Rechte vorbehalten ISO 16016

Weitergabe sowie Vervielfältigung dieses Dokuments, Verwertung und Mitteilung seines Inhalts sind verboten, soweit nicht ausdrücklich gestattet.Zuwiderhandlungen verpflichten zu Schadensersatz.
Alle Rechte für den Fall der Patent-, Gebrauchsmuster- oder Geschmacksmustereintragung vorbehalten.

Oberflächen	Ra in um	ISO 1302
Allgemeintoleranzen Schweißkonstruktionen		ISO 13920-BF

Aufzugtechnologie Schlosser

Verwendungsbereich: Gegengewicht

Werkstoff:

Halbzeug:

Maßstab im Orig.: 1:2 (1:5)

Masse(Gewicht): 3,5 kg

	Datum	Name
Gez.	02.04.2015	Mayr
Gepr.		
Ges.		
Abt.		

Maße in mm

Tolerierung: ISO 8015, ISO 2768-mH

AUFZUGTECHNOLOGIE SCHLOSSER
D-85221 Dachau

Benennung: **Rollenführung**

RGWA 180 VK

Zeichnungs-Nr.: 3306.000.000

Änd.

Blatt 1

A3

U:\Neuanfang\RF\RGWA180\3306.000.000 - RGWA 180 VK.idw